Aufschraubscharnier, Öffnungswinkel 90°
Screw on hinge, opening angle 90°

Technik für Möbel

Hettich

i **Vorliegende Tür: Anschlagbeispiel / Bohrbild**
Overlay door: example mounting option / drilling pattern

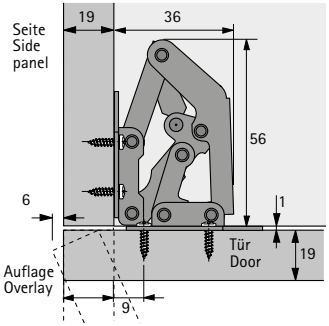

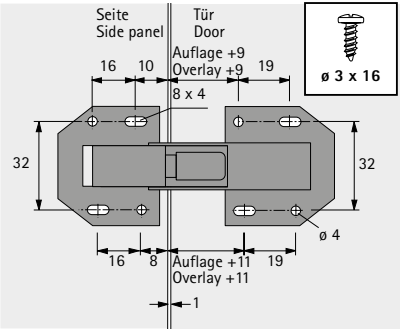

i
1. **Scharnier durch die Langlöcher verschrauben**
2. **Tür ausrichten**
3. **Zusätzliche Schrauben in die Rundlöcher setzen**

1. **Screw hinge into place through oblong holes**
2. **Align door**
3. **Fit additional screws into the round holes**
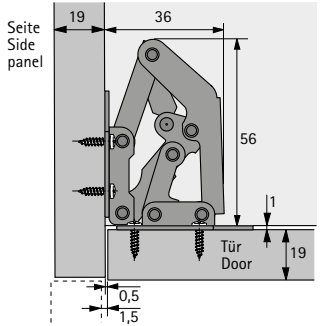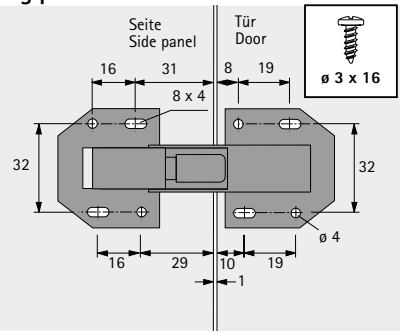
i **Einliegende Tür: Anschlagbeispiel / Bohrbild**
Inset door: example mounting option / drilling pattern